BTSPKMSFLUID

MUSIC SOUND

WIRELESS SPEAKER
FLUID LED

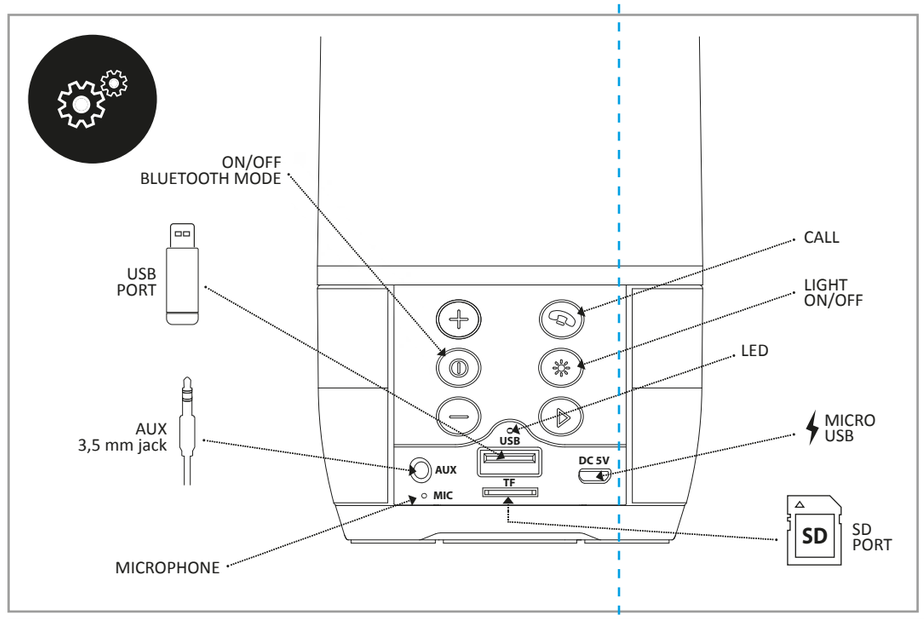

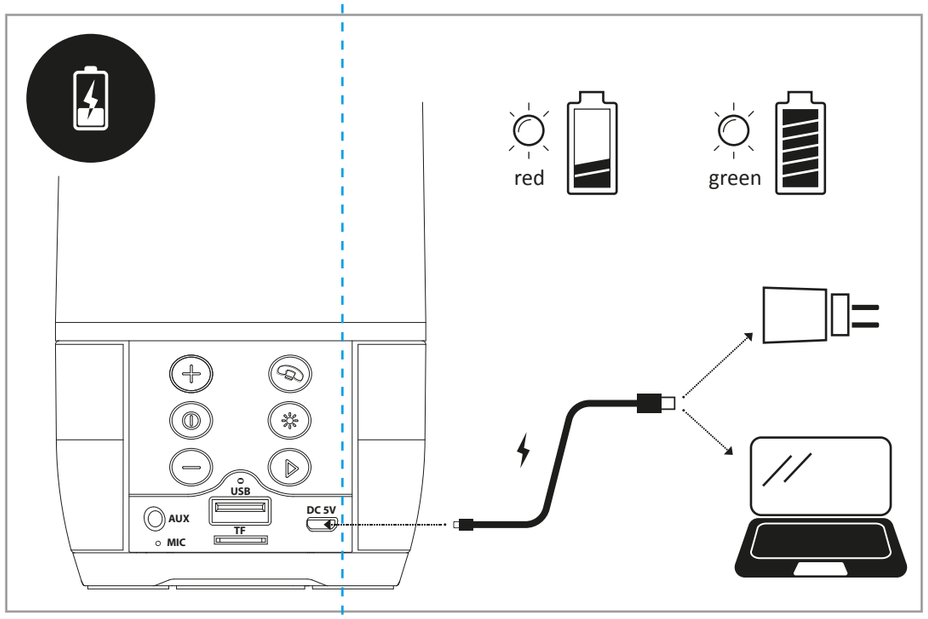

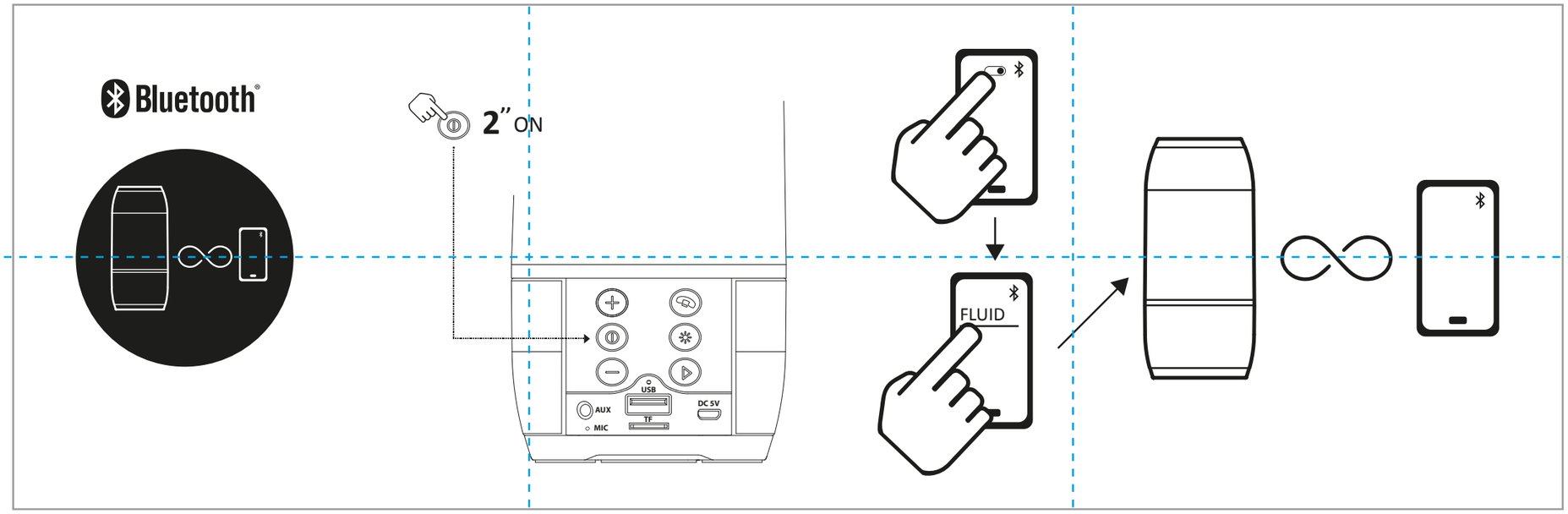

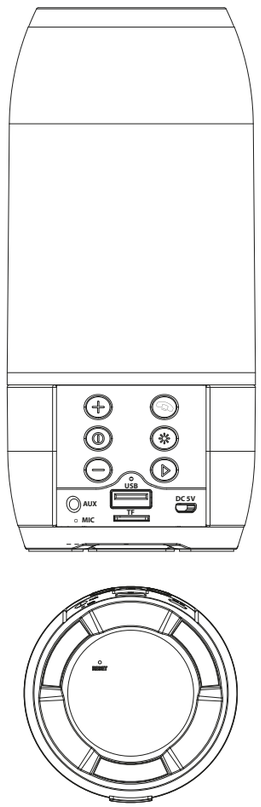

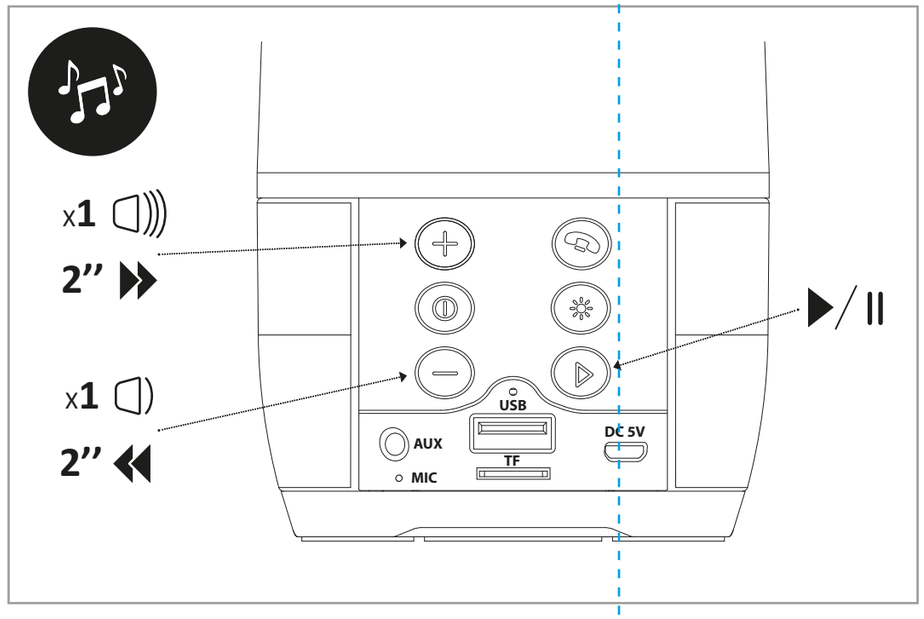

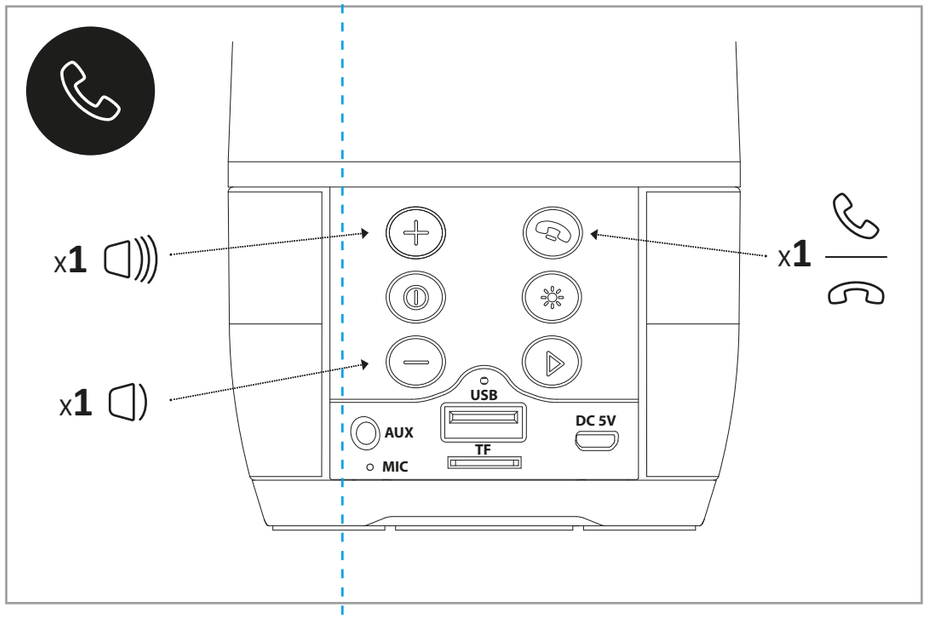

BTSPKMSFLUID

WIRELESS SPEAKER FLUID LED

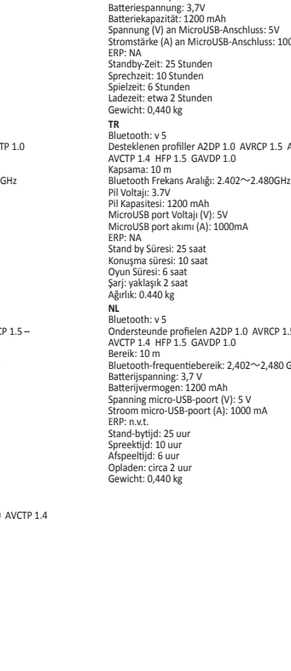

SV
Bluetooth: v 5
Profiler som stöds A2DP 1.0 AVRCP 1.5 AVDTP 1.0
AVCTP 1.4 HFP 1.5 GAVDP 1.0
Kapacitet: 10 m
Bluetooth-frekvensområde: 2.402 GHz~2.480GHz
Batterispänning: 3.7V
Batterikapacitet: 1200 mAh
Micro USB-port för spänning (V): 5V
MicroUSB-port, ström (A) -port ström (A): 1000mA
ERP: NA
Standby-tid: 25 timmar
Samtalstid: 10 timmar
Speltid: 6 timmar
Uppladdning: cirka 2 timmar
Vikt: 0.440 kg
NO
Bluetooth: v 5
Støttede profiler A2DP 1.0 AVRCP 1.5 AVDTP 1.0 AVCTP 1.4
HFP 1.5 GAVDP 1.0
Bæreevne: 10 m
Bluetooth frekvensområde: 2.402~2.480GHz
Batterispenning: 3,7 V
Batterikapasitet: 1200 mAh
MikroUSB-port Spenning(V): 5V
MikroUSB-port strøm(A): 1000 mA
ERP: NA
Standby-tid: 25 timer
Taletid: 10 timer
Spilletid: 6 timer
Ladetid: Ca. 2 timer
Vekt: 0,440 kg
CS
Bluetooth: v 5
Podporované profily A2DP 1.0 AVRCP 1.5 AVDTP 1.0
AVCTP 1.4 HFP 1.5 GAVDP 1.0
Dosah: 10 m
Frekvenční rozsah Bluetooth: 2.402~Hz 2.480GHz
Napětí baterie: 3,7 V
Kapacita baterie: 1200 mAh
Napětí MicroUSB portu (V):5 V 5V
Proud Micro USB portu (A): 110mAh
ERP: NA
Pohotovostní režim: 25 hodin
Režim mluvení: 10 hodin
Režim hra: 6 hodin
Nabíjení: cca 2 hodiny
Hmotnost: 0.440 g
HR
Bluetooth: v 5
Podržani profili A2DP 1.0 AVRCP 1.5 AVDTP 1.0 AVCTP 1.4
HFP 1.5 GAVDP 1.0
Domet: 10 m
Frekvencijski raspon za Bluetooth: 2.402~2.480 GHz
Napon baterije: 3,7 V
Kapacitet baterije: 1200 mAh
Napon MicroUSB priključka: 5 V
Struja MicroUSB priključka: 1000 A
ERP: NA
Vrijeme pripravnosti (stand by): 25 sati
Vrijeme razgovora: 10 sati
Vrijeme igranja igrica: 6 sati
Punjenje: oko 2 sata
Težina: 0,440 g
EL
Bluetooth: v 5
Υποστηριζόμενα προφίλA2DP 1.0 AVRCP 1.5 AVDTP 1.0
AVCTP 1.4 HFP 1.5 GAVDP 1.0
Απόδοση: 10 mt
Εύρος συχνότητας Bluetooth: 2.402~2.480GHz
Τάση μπαταρίας: 3,7V
Χωρητικότητα μπαταρίας: 1200 mAh
Τάση θύρας MicroUSB (V): 5V
Ρεύμα θύρας MicroUSB (A): 1000mA
ERP: Δ/Υ
Χρόνος αναμονής: 25 ώρες
Χρόνος συνομιλίας: 10 ώρες
Χρόνος αναπαραγωγής: 6 ώρες
Φόρτιση: περίπου 2 ώρες
Βάρος: 0,440 g

DA
Bluetooth: v 5
Understøttede profiler1.0 AVRCP 1.5 AVDTP 1.0
AVCTP 1.4 HFP 1.5 GAVDP 1.0
Rækkevidde: 10 m
Bluetooth Frekvensområde: 2.402~2.480GHz
Batterispænding: 3,7V
Batterikapacitet: 1200 mAh
Spænding i MicroUSB-port: 5 V
MicroUSB portens effekt (A): 1000mA
ERP: NA
Standbytid: 25 timer
Taletid: 10 timer
Afspilningstid: 6 timer
Genopladning 2 timer cirka
Vægt: 0.440 g
PT
Bluetooth: v 5
Perfis suportados A2DP 1.0 AVRCP 1.5 AVDTP 1.0
AVCTP 1.4 HFP 1.5 GAVDP 1.0
Alcance: 10 m
Faixa de frequência do Bluetooth: 2.402~2.480GHz
Tensão da Bateria: 3,7V
Capacidade da Bateria: 1200 mAh
Tensão porta MicroUSB (V): 5V
Corrente porta MicroUSB (A): 1000mA
ERP: NA
Tempo de espera: 25 horas
Tempo de conversação: 10 horas
Tempo de reprodução: 6 horas
Carregamento: cerca de 2 horas
Peso: 0,440 kg
SL
Bluetooth: v5
Podprti profili: A2DP 1.0/AVRCP 1.5/AVDTP 1.0/AVCTP 1.4/HFP 1.5/GAVDP 1.0
Doseg: 10 m
Frekvenčni razpon Bluetooth: 2.402~2.480 GHz
Napetost baterije: 3,7 V
Zmogljivost baterije: 1.200 mAh
Napetost priključka MicroUSB (V): 5 V
Tok priključka MicroUSB (A): 1.000 A
ERP: ni v uporabi
Čas pripravljenosti: 25 ur
Čas pogovora: 10 ur
Čas predvajanja: 6 ur
Čas polnjenja: pribl. 2 uri
Teža: 0,440 kg
BG
Bluetooth: v 5
Поддържани профили A2DP 1.0 AVRCP 1.5 AVDTP 1.0
AVCTP 1.4 HFP 1.5 GAVDP 1.0
Обхват: 10 m
Bluetooth честотен обхват: 2.402~2.480GHz
Напрежение на батерията: 3.7 V
Капацитет на батерията: 1200mAh
MicroUSB порт напрежение (V): 5V
MicroUSB порт за ток (A): 1000mA
ERP: NA
Време в режим на готовност: 25 часа
Време за разговор: 10 часа
Време в режим игри: 6 часа
Време за зареждане: около 2 часа
Тегло: 0.440 g

EN
Bluetooth: v 5
Profiles supported A2DP 1.0 AVRCP 1.5 AVDTP 1.0
AVCTP 1.4 HFP 1.5 GAVDP 1.0
Range: 10 m
Bluetooth Frequency range: 2.402 2.~480GHz
Battery Voltage: 3.7V
Battery Capacity: 1200 mAh
MicroUSB port Voltage (V): 5V
MicroUSB port current (A): 1000A
ERP: NA
Stand-by Time: 25 hours
Talk Time: 10 hours
Play time: 6 hours
Charging: around 2 hours
Weight: 0.440 kg
FR
Bluetooth : v 5
Profils compatibles A2DP 1.0 AVRCP 1.5 AVDTP 1.0
AVCTP 1.4 HFP 1.5 GAVDP 1.0
Portée : 10 m
Gamme de fréquences Bluetooth : 2,402~2,480GHz
Tension de la batterie : 3,7V
Capacité de la batterie : 1200 mAh
Tension du port MicroUSB (V) : 5 V
Courant du port MicroUSB (A) : 1000 mAh
ERP : NA
Temps de veille : 25 heures
Temps de discussion : 10 heures
Temps de jeu : 6 heures
Chargement : 2 heures environ
Poids : 0,440 g
ES
Bluetooth: v 5
Perfiles compatibles A2DP 1.0 AVRCP 1.5 AVDTP 1.0
AVCTP 1.4 HFP 1.5 GAVDP 1.0
Alcance: 10 m
Rango de frecuencias Bluetooth: 2.402~2.480GHz
Voltaje de la batería: 3,7 V
Capacidad de la batería: 1200 mAh
Voltaje del puerto micro USB: 5 V
Corriente del puerto micro USB (A): 1000 A
ERP: NA
Tiempo en espera: 25 horas
Tiempo de conversación: 10 horas
Tiempo de uso: 6 horas
Tiempo de carga: 2 horas aprox.
Peso: 0.440 g
RU
Bluetooth: версия 5
Поддерживаемые профили: A2DP 1.0 – AVRCP 1.5 – AVDTP 1.0 – AVCTP 1.4 – HFP 1.5 – GAVDP 1.0
Дальность действия: 10 м
Диапазон частот Bluetooth: 2.402~2.480 ГГц
Напряжение аккумулятора: 3,7 В
Емкость аккумулятора: 1200 мА/ч
Напряжение порта MicroUSB (В): 5 В
Сила тока порта MicroUSB (А): 1000 мА
ERP: не применимо
Время в режиме ожидания: 25 ч
Время в режиме разговора: 10 ч
Время в режиме воспроизведения: 6 ч
Время зарядки: около 2 ч
Масса: 0,440 г
FI
Bluetooth: v 5
Tuetut profiilit A2DP 1.0 AVRCP 1.5 AVDTP 1.0 AVCTP 1.4
HFP 1.5 GAVDP 1.0
Kantavuus: 10 m
Bluetooth-Taajuusalue: 2 402~2 480 GHz
Akun jännite: 3,7 V
Akun kapasiteetti: 1200 mAh
MicroUSB-portin jännite (V): 5 V
MicroUSB-portin virta (A): 1000 mA
ERP: NA
Valmiustila-aika: 25 tuntia
Puheaika: 10 tuntia
Peliaika: 6 tuntia
Lataus: noin 2 tuntia
Paino: 0,440 kg

IT
Bluetooth: v 5
Profili supportati: A2DP 1.0 AVRCP 1.5 AVDTP 1.0
AVCTP 1.4 HFP 1.5 GAVDP 1.0
Portata: 10 m
Bluetooth Frequency Range: 2.402~2.480GHz
Battery Voltage: 3.7V
Battery Capacity: 1200 mAh
MicroUSB port Voltage (V): 5V
MicroUSB port current (A): 1000mA
ERP: NA
Stand by Time: 25 ore
Talk Time: 10 ore
Play Time: 6 ore
Ricarica: 2 ore circa
Peso: 0.440 kg
DE
Bluetooth: v 5
Unterstützte Systeme: A2DP 1.0 AVRCP 1.5 AVDTP 1.0
AVCTP 1.4 HFP 1.5 GAVDP 1.0
Reichweite 10 m
Bluetooth-Frequenzbereich: 2.402~2.480GHz
Batteriespannung: 3,7V
Batteriekapazität: 1200 mAh
Spannung (V) an MicroUSB-Anschluss: 5V
Stromstärke (A) an MicroUSB-Anschluss: 1000 mA
ERP: NA
Standby-Zeit: 25 Stunden
Sprechzeit: 10 Stunden
Spielzeit: 6 Stunden
Ladezeit: etwa 2 Stunden
Gewicht: 0,440 kg
TR
Bluetooth: v 5
Desteklenen profiller A2DP 1.0 AVRCP 1.5 AVDTP 1.0
AVCTP 1.4 HFP 1.5 GAVDP 1.0
Kapsama: 10 m
Bluetooth Frekans Aralığı: 2.402~2.480GHz
Pil Voltajı: 3.7V
Pil Kapasitesi: 1200 mAh
MicroUSB port Voltajı (V): 5V
MicroUSB port akımı (A): 1000mA
ERP: NA
Stand by Süresi: 25 saat
Konuşma süresi: 10 saat
Oyun Süresi: 6 saat
Şarj: yaklaşık 2 saat
Ağırlık: 0.440 kg
NL
Bluetooth: v 5
Ondersteunde profielen A2DP 1.0 AVRCP 1.5 AVDTP 1.0
AVCTP 1.4 HFP 1.5 GAVDP 1.0
Bereik: 10 m
Bluetooth-frequentiebereik: 2,402~2,480 GHz
Batterijspanning: 3,7 V
Batterijvermogen: 1200 mAh
Spanning micro-USB-poort (V): 5 V
Stroom micro-USB-poort (A): 1000 mA
ERP: n.v.t.
Stand-bytijd: 25 uur
Spreektijd: 10 uur
Afspeeltijd: 6 uur
Opladen: circa 2 uur
Gewicht: 0,440 kg

EN - Cellularline S.p.A. declares that this bluetooth speaker complies with Directive 2014/53/EU. The full text of the EU Declaration of conformity is available at the following Internet address: www.cellularline.com/_/declaration-of-conformity.
Cellularline S.p.A. also declares that this bluetooth speaker complies with Directive 2011/65/EU updated from 2015/863/EU.

IT - Cellularline S.p.A dichiara che questo speaker bluetooth è conforme alla direttiva 2014/53/UE. Il testo completo della dichiarazione di conformità è disponibile al seguente indirizzo internet : www.cellularline.com/_/declaration-of-conformity.
Cellularline S.p.A dichiara altresì che questo speaker bluetooth è conforme alla direttiva 2011/65/EU aggiornata dalla 2015/863/EU.

FR - Cellularline S.p.A déclare que cette enceinte bluetooth est conforme à la directive 2014/53/UE. L'intégralité du texte de la déclaration de conformité UE est disponible à l'adresse Internet suivante : www.cellularline.com/_/declaration-of-conformity.
Cellularline S.p.A déclare également que cette enceinte bluetooth est conforme à la directive 2011/65/EU mise à jour par la directive 2015/863/EU.

DE - Cellularline S.p.A erklärt, dass dieses Bluetooth-Speaker der Verordnung 2014/53/EU entspricht. Der vollständige Text der EU-Konformitätserklärung ist unter der folgenden Internetadresse verfügbar: www.cellularline.com/_/declaration-of-conformity.
Cellularline S.p.A erklärt außerdem, dass dieser Bluetooth-Speaker der Verordnung 2011/65/EU entspricht, die durch die Verordnung 2015/863/EU aktualisiert wurde.

ES - Cellularline S.p.A declara que este altavoz Bluetooth cumple con la directiva 2014/53/UE. El texto completo de la declaración de conformidad se encuentra disponible en la siguiente dirección de Internet: www.cellularline.com/_/declaration-of-conformity.
Cellularline S.p.A. también declara que este altavoz Bluetooth cumple con la directiva 2011/65/EU actualizada por 2015/863/EU.

TR - Bu bluetooth hoparlörün 2014/53/UE yönergesine uygunluğu Cellularline S.p.A tarafından bildirilmiştir. Uygunluk Beyanının tam metnini aşağıdaki internet adresinde bulabilirsiz: www.cellularline.com/_/declaration-of-conformity.
Cellularline S.p.A, ayrıca bu bluetooth hoparlörün 2015/863/EU'dan güncellenen 2011/65/EU yönergesine uygun olduğunu bildirmiştir.

NL - Cellularline S.p.A verklaart dat deze Bluetooth-speaker voldoet aan Richtlijn 2014/53/EU. De volledige tekst van de EU-conformiteitsverklaring is beschikbaar op de volgende website: www.cellularline.com/_/declaration-of-conformity.
Cellularline S.p.A verklaart tevens dat deze Bluetooth-speaker voldoet aan Richtlijn 2011/65/EU, zoals bijgewerkt bij Richtlijn 2015/863/EU.

FI - Cellularline S.p.A vakuuttaa, että tämä bluetooth-kaiuttin on direktiivin 2014/53/UE mukainen. Vaatimuksenmukaisuusvakuutuksen täydellinen teksti on saatavissa seuraavasta Internet-osoitteesta: www.cellularline.com/_/declaration-of-conformity.
Cellularline S.p.A vakuuttaa myös, että tämä bluetooth-kaiuttin on direktiivin 2011/65/EU, päivitetty 2015/863/EU, mukainen.

SV - Cellularline S.p.A förklarar att denna bluetooth-högtalare överensstämmer med direktiv 2014/53/EU. Den fullständiga texten av EU-försäkran om överensstämmelse finns tillgänglig på följande internetadress: www.cellularline.com/_/declaration-of-conformity. Cellularline S.p.A förklarar även att denna bluetooth-högtalare överensstämmer med direktiv 2011/65/EU som uppdaterad i 2015/863/EU.

DA – Cellularline S.p.A erklærer, at denne bluetooth højtaler er i henhold til 2014/53/EF direktivet. Overensstemmelseserklæringens komplette tekst er tilgængelig på følgende Internet adresse: www.cellularline.com/_/declaration-of-conformity.
Cellularline S.p.A erklærer desuden, at denne bluetooth højtaler er i henhold til 2011/65/EU direktive opdateret med 2015/863/EU direktivet.

NO - Cellularline S.p.A erklærer at denne bluetooth-høyttaleren er i samsvar med direktiv 2014/53/EU. Den fullstendige teksten i samsvarserklæring er å finne på denne internettadressen: www.cellularline.com/_/declaration-of-conformity.
Cellularline S.p.A erklærer i tillegg at denne bluetooth-høyttaleren er i samsvar med direktiv 2011/65/EU, oppdatert av 2015/863/EU.

PT - A Cellularline S.p.A declara que esta coluna bluetooth está em conformidade com a diretiva 2014/53/UE. O texto integral da declaração de conformidade está disponível no seguinte endereço da Internet: www.cellularline.com/_/declaration-of-conformity.
A Cellularline S.p.A declara ainda que esta coluna bluetooth está em conformidade com a diretiva 2011/65/UE atualizada pela diretiva 2015/863/UE.

CS – Cellularline S.p.A prohlašuje, že tento Bluetooth reproduktor vyhovuje směrnici 2014/53/EU. Celý text prohlášení o shodě EU je k dispozici na následující internetové adrese: www.cellularline.com/_/declaration-of-conformity.
Cellularline S.p.A dále prohlašuje, že tento Bluetooth reproduktor vyhovuje směrnici 2011/65/EU aktualizované směrnicí 2015/863/EU.

SL - Družba Cellularline S.p.A. izjavlja, da so ti zvočniki Bluetooth skladni z določili Direktive 2014/53/EU. Celotno besedilo izjave EU o skladnosti je na voljo na naslednjem internetnem naslovu: www.cellularline.com/_/declaration-of-conformity.
Družba Cellularline S.p.A. prav tako izjavlja, da so ti zvočniki Bluetooth skladni z določili direktive 2011/65/EU, posodobljene z direktivo 2015/863/EU.

HR - Tvrtka Cellularline S.p.A izjavljuje da je ova bluetooth zvučnik u skladu s direktivom 2014/53/UE. Cjelovit tekst izjave o sukladnosti dostupan je na sljedećoj internetskoj adresi: www.cellularline.com/_/declaration-of-conformity.
Tvrtka Cellularline S.p.A također navodi da je ovaj bluetooth zvučnik u skladu s direktivom 2011/65/EU ažuriranom s 2015/863/EU.

BG - Cellularline S.p.A декларира, че този bluetooth високоговорител отговаря на изискванията на Директива 2014/53/ЕС. Пълният текст на декларацията за съответствие е достъпен на следния интернет адрес: www.cellularline.com/_/declaration-of-conformity. Освен това Cellularline S.p.A декларира, че този bluetooth високоговорител отговаря на изискванията на Директива 2011/65/ЕС, актуализирана от Директива 2015/863/ЕС.

EL - Η Cellularline S.p.A δηλώνει ότι το ηχείο Bluetooth συμμορφώνεται με την Οδηγία 2014/53/ΕΕ. Το πλήρες κείμενο της δήλωσης συμμόρφωσης είναι διαθέσιμο στην ακόλουθη διεύθυνση: www.cellularline.com/_/declaration-of-conformity.
Η Cellularline S.p.A δηλώνει επίσης ότι το ηχείο Bluetooth συμμορφώνεται με την Οδηγία 2011/65/ΕΕ όπως αυτή επικαιροποιήθηκε με την Οδηγία 2015/863/ΕΕ.

EN - INFORMATION ON THE STATUTORY WARRANTY
Our products are covered by a statutory warranty against conformity defects in accordance with applicable national consumer protection laws.
For more information, please see the following page
www.cellularline.com/_/warranty

IT - INFORMAZIONI SULLA GARANZIA LEGALE
I nostri prodotti sono coperti da garanzia legale per i difetti di conformità secondo quanto previsto dalle leggi nazionali applicabili a tutela del consumatore.
Per ulteriori informazioni consultare la pagina:
www.cellularline.com/_/warranty

FR - INFORMATIONS SUR LA GARANTIE LÉGALE
Nos produits sont couverts par la garantie légale de conformité selon les lois nationales applicables en matière de protection du consommateur.
Pour en savoir plus, consulter la page www.cellularline.com/_/warranty

DE - INFORMATIONEN ZUR GESETZLICH VORGESCHRIEBENEN GARANTIE
Unsere Produkte sind gemäß den Vorschriften der örtlichen Verbraucherschutzgesetze durch eine gesetzliche Garantie für Konformitätsmängel gedeckt.
Weitere Informationen finden Sie auf der Website
www.cellularline.com/_/warranty

ES - INFORMACIÓN SOBRE LA GARANTÍA LEGAL
Nuestros productos están cubiertos por una garantía legal por defectos de conformidad, conforme a lo dispuesto en las leyes nacionales aplicables para la protección del consumidor.
Para más información, consulte la página: www.cellularline.com/_/warranty

TR - YASAL GARANTİ HAKKINDA BİLGİLER
Ürünlerimiz; tüketici korunması ile ilgili yürürlükteki milli kanunlar bağlamında öngörülenlere göre uygunsuzluklara karşı yasal garantiye sahiptir.
Daha fazla bilgi için aşağıdaki sayfaya gidiniz
www.cellularline.com/_/warranty sayfasına bakınız.

NL - INFORMATIE OVER DE WETTELIJKE GARANTIE
Onze producten vallen onder een wettelijke garantie voor conformiteitsgebreken volgens de toepasbare nationale wetgeving voor consumentenbescherming.
Voor meer informatie kunt u surfen naar de pagina www.cellularline.com/_/warranty

FI - LAKISÄÄTEISEEN TAKUUSEEN LIITTYVÄÄ TIETOA
Tuotteillamme on laissäätelmen takuu kokkien virheitä, sovellettavien valtakunnallisten kuluttajansuojalakien mukaisesti.
Lisätietoja varten, katso sivu www.cellularline.com/_/warranty

SV - INFORMATION OM JURIDISK GARANTI
Våra produkter omfattas av en rättslig garanti för bristande överensstämmelse i enlighet med tillämpliga lagar för att skydda konsumenterna.
För ytterligare information se sidan www.cellularline.com/_/warranty

DA – OPLYSNINGER VEDRØRENDE DEN LOVBESTEMTE GARANTI
Vores produkter er dækket af den lovbestemte garanti, som omfatter overensstemmelsesfejl i henhold til den nationale lovgivning om forbrugerbeskyttelse.
For yderligere oplysninger henvises til siden www.cellularline.com/_/warranty

NO - INFORMASJON OM RETTSLIG GARANTI
Våre produkter er dekket av lovbestemt garanti for samsvarsfeil i henhold til gjeldende nasjonale lover som beskytter forbrukeren.
Se nettsiden www.cellularline.com/_/warranty for ytterligere informasjon.

PT - INFORMAÇÕES SOBRE A GARANTIA LEGAL
Os nossos produtos estão cobertos por uma garantia legal para os defeitos de conformidade de acordo com o previsto pelas leis nacionais aplicáveis de defesa do consumidor.
Para mais informações, consultar a página www.cellularline.com/_/warranty

CS –INFORMACE O ZÁKONNÉ ZÁRUCE
Na naše výrobky se vztahuje zákonná záruka na vady shody podle platných vnitrostátních právních předpisů na ochranu spotřebitele.
Další informace naleznete na stránce www.cellularline.com/_/warranty

SL - INFORMACIJE O ZAKONSKI GARANCIJI
Naši izdelki so kriti z zakonsko garancijo za pomanjkljivosti glede skladnosti v skladu z nacionalno zakonodajo, ki se uporablja za varstvo potrošnikov.
Za več informacij glejte na strani www.cellularline.com/_/warranty

HR - INFORMACIJE O JAMSTVU
Naši proizvodi pokriveni su zakonskim jamstvom za nedostatke u skladu s nacionalnim zakonima koji se primjenjuju za zaštitu potrošača.
Više informacija potražite na stranici www.cellularline.com/_/warranty

BG - ИНФОРМАЦИЯ ЗА ЗАКОНОУСТАНОВЕНАТА ГАРАНЦИЯ
Нашите продукти се покриват от законоустановената гаранция за липса на съответствие, както е предвидено в приложимото национално законодателство за защита на потребителя.
За пълна информация посетете страницата www.cellularline.com/_/warranty

EL - ΠΛΗΡΟΦΟΡΙΕΣ ΓΙΑ ΤΗ ΝΟΜΙΜΗ ΕΓΓΥΗΣΗ
Τα προϊόντα μας καλύπτονται γθεγγύη εγγύηση για ελλείψεις συμμόρφωσης σύμφωνα με ό,τι προβλέπεται από τους εφαρμοστέους εθνικούς νόμους για την προστασία του καταναλωτή. Για περαιτέρω πληροφορίες συμβουλευτείτε τη σελίδα www.cellularline.com/_/warranty

inoportuna de los residuos se invita al usuario a separar este producto de otros tipos de residuos y a reciclarlo de forma responsable para favorecer la reutilización sostenible de los recursos materiales. Se invita a los usuarios domésticos a contactar el distribuidor al que se ha comprado el producto o a ponerse en contacto para obtener la información relativa a la recogida diferenciada y al reciclado para este tipo de producto. Se invita a los usuarios empresariales a contactar con su proveedor y verificar los términos y las condiciones del contrato de compra. Este producto no debe ser eliminado con otros residuos comerciales. Este producto lleva en su interior una batería que el usuario no puede sustituir, no intente abrir el dispositivo ni quitar la batería ya que ello podría causar un mal funcionamiento o dañar seriamente el producto. En caso de eliminación del producto le rogamos que contacte el ente local de eliminación de residuos para efectuar la remoción de la batería. La batería que se encuentra en el interior del dispositivo ha sido proyectada para poder ser utilizada durante todo el ciclo de vida del producto.
Para mayor información visite el sitio web http://www.cellularline.com

RU - УКАЗАНИЯ БЫТОВЫМ ПОТРЕБИТЕЛЯМ ПО УТИЛИЗАЦИИ ОБОРУДОВАНИЯ
(Применяются в странах-членах Европейского Союза и в странах с раздельным сбором отходов)
Символ, имеющийся на изделии или в документации, указывает на то, что изделие не должно восприниматься с другими бытовыми отходами по окончании срока службы. Во избежание нанесения ущерба окружающей среде или здоровью персонала в результате ненадлежащей утилизации, пользователь должен отделить данное изделие от других отходов и утилизировать его со всей ответственностью, содействуя повторному использованию материальных ресурсов. Пользователям рекомендуется обратиться к продавцу, у которого было приобретено изделие, или местное представительство за подробной информацией, касающейся раздельного сбора отходов и рециркуляции изделий такого типа. Компаниям-пользователям рекомендуется обратиться к поставщику и проверить сроки и условия подписанного договора о покупке. Данное изделие запрещается утилизировать вместе с другими коммерческими отходами.
Данное изделие содержит аккумуляторную батарею, не подлежащую замене пользователем. Не пытайтесь открыть устройство или снять батарею, поскольку это может привести к возникновению неисправностей и серьезным повреждениям изделия. При утилизации изделия, пожалуйста, обращайтесь в местный центр по утилизации отходов для снятия батареи. Аккумуляторная батарея, содержащаяся в устройстве, рассчитана на использование в течение всего срока службы изделия.
Для получения подробной информации посетите сайт http://www.cellularline.com

TR - EVDE KULLANIMA YÖNELİK CİHAZLARIN BERTARAFI İÇIN TALİMATLAR
(Avrupa Birliği ülkeleri ile ayrıştırılmış toplama sistemlerine sahip ülkelerde geçerlidir)
Ürünün veya belgelerinin üzerinde yer alan bu işaret, kullanım ömrünü tamamladığında söz konusu ürünün diğer ev atıklarıyla birlikte bertaraf edilmemesini gerektiğini gösterir. Atıkların uygunsuz şekilde bertaraf edilmesi sonucunda çevre ve sağlık üzerindeki meydana gelebilecek zararların önlenmesi amacıyla kullanıcının bu ürünü diğer atık türlerinden ayrı olarak saklaması ve malzeme kaynaklarının sürdürülebilir şekilde yeniden kullanımını özendirmek amacıyla sorumlu bir şekilde geri dönüştürmesi önerilmektedir.
Ev kullanıcıları bu tip ürünlerin ayrı toplanması ve geri dönüştürülmesiyle ilgili tüm bilgiler konusunda ürünü satın aldıkları satıcıyla veya bulundukları yerdeki daireyle bağlantı kurmaya davet edilir. Şirket kullanıcıları kendi tedarikçileriyle bağlantı kurmaya ve alım sözleşmesi şart ve koşullarını kontrol etmeye davet edilir. Bu ürün diğer ticari atıklarla birlikte bertaraf edilmemelidir.
Bu ürünün içinde kullanıcı tarafından değiştirilemeyen bir batarya bulunur; cihazı açmaya veya bataryayı çıkarmaya çalışmayın, bu uygulama üründe arızalara veya ciddi hasar yol açabilir. Cihazın bertaraf edilmesi halinde bataryanın çıkarılması için bulunduğunuz yerdeki atık bertaraf firmasıyla bağlantı kurmanız rica ediliir. Cihazın içinde bulunan batarya, ürünün tüm kullanım ömrü boyunca kullanılabilecek şekilde tasarlanmıştır.
Daha fazla bilgi almak için http://www.cellularline.com web sitesini ziyaret edin.

NL - INSTRUCTIES VOOR DE VERNIETIGING VAN APPARATUUR VOOR HUISHOUDELIJKE GEBRUIKERS
(Van toepassing in de landen van de Europese Unie en in landen met systemen voor gescheiden inzameling)
De op het product of op zijn verpakking afgebeelde markering geeft aan dat het product aan het einde van zijn levensduur niet samen met ander huishoudelijk afval vernietigd mag worden. Om mogelijke schade aan het milieu of de volksgezondheid als gevolg van een ongeschikte wijze van verwerken, wordt de gebruiker verzocht dit product van andere soorten afval te scheiden en het op een verantwoorde wijze te recyclen om een duurzaam hergebruik van de materialen te bevorderen.
De huishoudelijke gebruikers worden verzocht contact op te nemen met de winkel waar ze het product gekocht hebben of met de plaatselijke instantie voor alle informatie inzake de gescheiden inzameling en de recycling voor dit type product. Zakelijke gebruikers worden verzocht contact op te nemen met hun leverancier en de regels en voorwaarden van het koopcontract te controleren. Dit product mag niet samen met ander bedrijfsafval vernietigd worden.
Dit product bevat een batterij die niet door de gebruiker vervangen kan worden; probeer niet het apparaat te openen of de batterij te verwijderen omdat dit storingen en ernstige schade van het product kan veroorzaken. In geval van vernietiging van het product wordt u verzocht contact op te nemen met het plaatselijke afvalverwerkingsbedrijf voor de verwijdering van de batterij. De batterij van het apparaat is ontworpen om te worden gebruikt gedurende de gehele levensduur van het product. Ga voor meer informatie naar ons website http://www.cellularline.com

FI - OHJEET KOTITALOUSKÄYTÖSSÄ OLEVIEN LAITTEIDEN HÄVITTÄMISESTÄ
(Sovellettavissa Euroopan unionin jäsenmaissa ja maissa, joissa on erilliset jätteiden keräysjärjestelmät)
Tuotteessa tai tuotteen asiakirjoissa oleva merkki tarkoittaa, että tuotetta ei saa käyttöän päättyttä hävittää yhdessä muiden kotitalousjätteiden kanssa. Jotta jätteiden virheellisestä hävittyksestä johtuvat ympäristö- tai terveyshaitat välttettäisiin, käyttäjän on erotettava tämä tuote muista jätetyypeistä ja kierrätettävä se vastuullisesti luonnonvarojen kestävää uudelleenkäyttöä varten.
Henkilöasiakkaita kehotetaan yhteyttä tuotteen myyneeseen jälleenmyyjään tai paikalliseen asiaankuuluvaan tahoon saadakseen kaikki tarvittavat tiedot tämäntyppisen tuotteen erillisestä keräyksestä ja kierrätyksestä. Yritysasiakkaita kehotetaan ottamaan yhteyttä oman tavarantoimittajaansa ja tarkistamaan myyntisopimuksen ehdot. Tätä tuotetta ei saa hävittää muiden kaupallisten jätteiden seassa.
Käytöjä ei voi vaihtaa tuotteen sisällä olevaa paristoa. Jos laitetta koetetaan avata tai paristo koetetaan poistaa, vaaraa on toimintahäiriöt tai vakavat vuoriot. Ota yhteyttä paikalliseen jätteiden hävityskeskukseen poistaaksesi pariston, kun tuote on hävettävä. Laitteen sisällä oleva paristo on suunniteltu kestämään tuotteen koko käyttöiän ajan.
Jos haluat lisätietoja, käy verkkosivulla http://www.cellularline.com

SV - INSTRUKTIONER FÖR BORTSKAFFANDE AV APPARATER FÖR ANVÄNDARE I PRIVAT HUSHÅLL
(Gäller i EU och andra europeiska länder med separat insamlingssystem)
Denna märkning på produkten eller på dess dokument anger att produkten inte får kastas med andra hushållsavfall i slutet av sin livslängd. För att förhindra möjliga skada på miljön eller hälsoskador, orsakat av felaktig avfallshantering, uppmanas användaren att skilja denna produkt från andra typer av avfall och återvinna den på ansvarigt sätt, för att främja hållbar återvinning av materiella resurser.
Hushållsanvändare omfattas att kontakta antingen den återförsäljare där produkten inköpts, eller den lokala behöriga myndigheten, för all nödvändig information beträffande separat insamling och återvinning för denna typ av produkt. Företagskunder bör kontakta den egna leverantören och kontrollera villkoren i köpeavtalet. Denna produkt får inte bortskaffas tillsammans med annat kommersiellt avfall.
Denna produkt har ett batteri inuti, som inte kan bytas ut av användaren, försök inte öppna enheten eller att ta bort batteriet, detta kan orsaka felfunktioner och orsaka allvarliga skador på produkten. Vid avyttring av produkten, vänligen kontakta den lokala myndigheten för avfallshantering för bortskaffande av batteriet. Batteriet som finns inuti enheten är utformat för att användas under produktens hela livscykel.
För ytterligare information konsultera webbplatsenhttp://www.cellularline.com

DA - INSTRUKTIONER FOR BORTSKAFFELSE AF APPARATER TIL BRUGERE I PRIVATE HUSHOLDNINGER
(Gældende for den Europæiske Union og andre europæiske lande med særskilte indsamlingsordninger)
Mærkningen på produktet eller dets dokumentation angiver, at produktet ikke må bortskaffes sammen med andet almindeligt husholdningsaffald, når dets levetid er ophørt. For at forhindre mulige skader på miljøet eller mennesker sundhed på grund af ukontrolleret bortskaffelse af affald, opfordres brugeren til at sortere dette produkt fra andre typer affald og genanvende det på en ansvarlige måde for at fremme bæredygtig brug af materialeressourcer.
Husholdningsmæssige brugere bør enten kontakte den lokale forhandler, hvor produktet er anskaffet, eller de lokale myndigheder for alle oplysninger om særskilt indsamling og genvinding for denne type produkter. Virksomheder opfordres til at kontakte deres leverandør og kontrollere vilkårene og betingelserne i købsaftalen. Dette produkt må ikke bortskaffes sammen med andet kommercielt affald.
Dette produktet er udstyret med et batteri, som ikke kan udskiftes af brugeren. Forsøg aldrig at åbne enheden eller fjerne batteriet. Det kan forårsage funktionsfejl og skade produktet alvorligt. I tilfælde af bortskaffelse af produktet bedes du kontakte dit lokale renoværingsfirma om fjernelse af batteriet. Batteriet i produktet er designet til at blive brugt under hele produktets livscyklus.
Du kan finde flere oplysninger på vores hjemmeside http://www.cellularline.com

NO - ANVISNINGER VED AVFALLSHÅNDTERING AV FORBRUKERELEKTRONIKK
(Gjelder for land i EU og land med fungerende systemer for kildesortering)
Merket som er angitt på produktet eller i dokumentasjonen viser at produktet ikke kan kastes sammen med annet husholdningsavfall. For å unngå skader på miljø eller helse som følge av feilaktig avfallshåndtering, anbefaler man brukeren å separere dette produktet fra annet avfall og resirkulere det i henhold til gjeldende bestemmelser for resirkulering av materialressurser.
Husholdninger bes kontakte forhandleren hvor produktet ble kjøpt, eventuelt det nærmeste kommunale kontoret for all nødvendig informasjon om separat innsamling og resirkulering av denne type produkter. Firmakunder bes kontakte egen leverandør for informasjon om betingelser i kjøpskontrakten. Dette produktet må ikke kasseres sammen med annet avfall fra virksomheten.
Dette produktet inneholder et batteri som ikke kan byttes av kundes. Man må aldri åpne produktet eller fjerne batteriet, da dette kan medføre feilfunksjoner eller skader på produktet. Batteriet må ikke fjernes på egenhånd. Kontakt ditt lokale avfallshåndteringsanlegg for informasjon om dette. Produktets innvendige batteri er blitt utviklet slik at det har varighet for hele produktets livssyklus.
For ytterligere informasjon henvises det til nettsiden http://www.cellularline.com

PT - INSTRUÇÕES PARA A ELIMINAÇÃO DE EQUIPAMENTOS DESTINADAS A UTILIZADORES DOMÉSTICOS (Aplicável nos países da União Europeia e naqueles com sistemas de recolha seletiva)
A marca aposta no produto ou na sua documentação indica que o produto não deve ser eliminado com outros resíduos domésticos no fim do seu ciclo de vida. Para evitar danos ao ambiente ou à saúde causados pela eliminação inadequada dos resíduos, aconselhamos o utilizador a separar este produto do outros tipos de resíduos e reciclá-lo de forma responsável para favorecer a reutilização sustentável dos recursos naturais. Convidamos os utilizadores domésticos a contactar o revendedor do qual adquiriram o produto ou o departamento local competente para solicitar todas as informações relativas à recolha seletiva e à reciclagem para este tipo de produto. Convidamos os utilizadores profissionais a contactar o seu fornecedor e verificar os termos e as condições do contrato de compra. Este produto não deve ser eliminado junto com outros resíduos comerciais. Este produto contém no seu interior uma bateria que não pode ser substituída pelo utilizador. Não tente abrir o dispositivo nem retirar a bateria porque isso pode causar problemas de funcionamento e danificar gravemente o produto. Em ca